REBASE

Produktdatablad

Art.nr	RSK.nr	NRF.nr
20.000	809 74 00	6100524

Utskriven: 2026-10-24

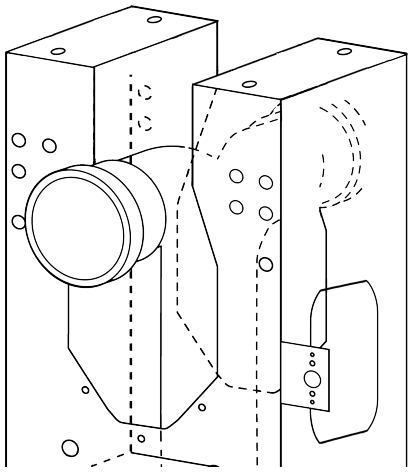

Måttskiss

WCFIXTUR UNIV. RSK 8097400 from fortnox

WC-fixtur för vägghängda klosetter och biddéer

Sveriges förmodligen vanligaste fixtur för vägghängda WC-stolar. Denna fixtur är anpassad för både klosetter och bidéer och erbjuder stor flexibilitets med:

- Tre olika bulthöjder: **345 mm, 375 mm** och **410 mm**
- Två olika c/c-mått: **180 mm** och **230 mm**

Produktegenskaper

Image	Specification	Details
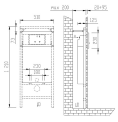	Fixturtyp	Tvättställsfixturer

ÄGANDERÄTT OCH KONFIDENTIELLT

Informationen i detta produktdatablad tillhör Rebase AB. All kopiering i sin helhet eller delvis utan skriftligt tillstånd från Rebase AB är förbjuden.

ETIM

Centrumavstånd pinnbultar:	180 mm to 230 mm
Lämplig för tvättställ:	nej
Bredd:	335 mm
Lämplig för bidé:	Ja
Självbärande konstruktion:	Ja
Djup:	120 mm
Justerbar höjd:	nej
Höjd:	501 mm
Lämplig för WC-skål:	Ja
Material:	Stål
Ytskydd:	Pulverlackerad
Med golvfäste:	Ja

ÄGANDERÄTT OCH KONFIDENTIELLT

Informationen i detta produktdatablad tillhör Rebase AB. All kopiering i sin helhet eller delvis utan skriftligt tillstånd från Rebase AB är förbjuden.

Tillbehör

20.000_13

FÖRSTÄRKNINGSVINKEL TILL WC FIXTURER

20.000_9

Fäste Vatette V6

20.000_4-NY

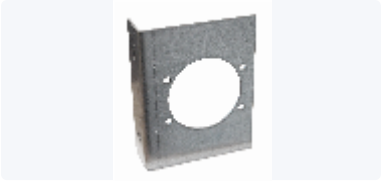

Fäste Sanipex väggdosa

20.000_51

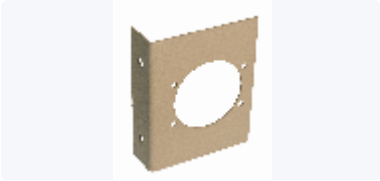

Fäste LK väggdosa UNI Push (Grå)

20.000_12

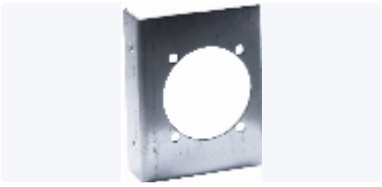

Fäste Uponor Väggdosa M7

20.000_62

Fäste LK & Uponor väggbockfixtur

20.000_3

Standardfäste WC-fixtur

31.172

Tvättställsfixtur Duravit No.1, 074345

ÄGANDERÄTT OCH KONFIDENTIELLT

Informationen i detta produktdatablad tillhör Rebase AB. All kopiering i sin helhet eller delvis utan skriftligt tillstånd från Rebase AB är förbjuden.