Art.nr	RSK.nr
12.045	750 80 45

Utskriven: 2026-10-23

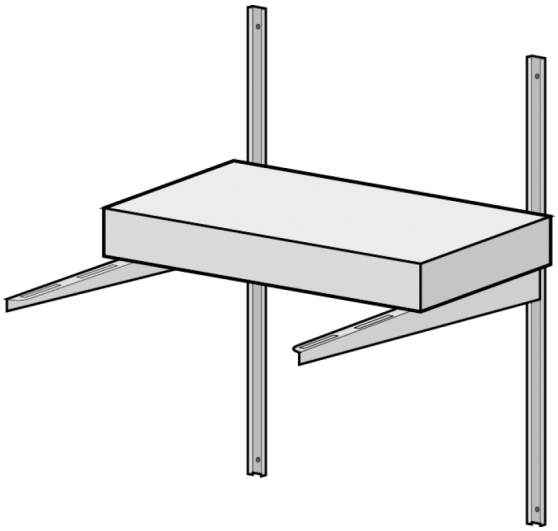

Höjdjusterbar distanshylla för konsolmontage Bredd 600 mm

Höjdjusterbar distanshylla. För framflyttning av tvättställ för vägg.

Vägghyllan är avsedd att flytta fram tvättstället 180 mm från vägg. Den är tillverkad av 1,5 mm plåt som är ytbehandlad med vit epoxylack. Hyllan bärs upp av två konsoler som höjdjusteras i väggskenor.

Hyllan monteras som distans bakom tvättstället för att ge bättre benutrymme för rullstolsburna. Exempel på användningsområde kan vara äldreboende, sjukhus och RWC/HWC/handikapptoaletter m.m.

Utbytesfrihet genom val av vägghylla. Hyllan kan enkelt demonteras och tvättstället återmonteras om boendeförhållanden ändras.

Hyllorna kan mot beställning tillverkas i Corian.

Passar bl.a. IFÖ 15062.

Skötselråd

Använd endast milda rengöringsmedel och en mjuk trasa för rengöring. Undvik rengöringsmedel som innehåller slipmedel, starka syror, ammoniak eller klorin. Använd inte stålull eller slipsvampar, då dessa kan skada ytan.

ÄGANDERÄTT OCH KONFIDENTIELLT

Informationen i detta produktdatablad tillhör Rebase AB. All kopiering i sin helhet eller delvis utan skriftligt tillstånd från Rebase AB är förbjuden.

Produktegenskaper

Image	Specification	Details
REBASE	Distanshylla konsolmonterat IDO	IDO 11166
REBASE	Distanshylla konsolmonterat IFÖ	IFÖ Spira 15060, IFÖ Spira 15062

ETIM

Färg:	Vit
Material:	Stål
Bredd:	600 mm
Höjd:	80 mm
Längd utsprång:	180 mm

Tillbehör

31.450

Tvättställsfixtur Universal

31.452

Tvättställsfixtur Universal Justerbar

30.450

Fixturplåt Universal

ÄGANDERÄTT OCH KONFIDENTIELLT

Informationen i detta produktdatablad tillhör Rebase AB. All kopiering i sin helhet eller delvis utan skriftligt tillstånd från Rebase AB är förbjuden.