REBASE

Produktdatablad

Art.nr	RSK.nr	NRF.nr
14.900	797 53 71	610 05 09

Utskriven: 2026-10-23

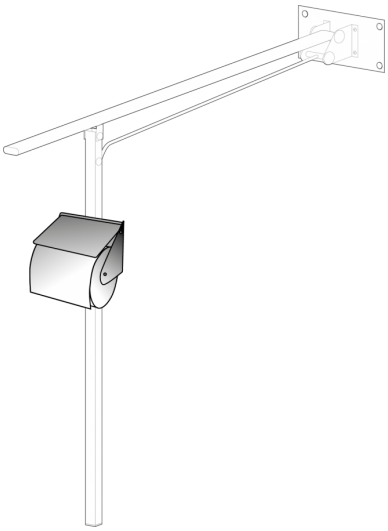

TOALETTPAPPERSHÅLLARE

TOALETTPAPPERSHÅLLARE

Rostfri toalettpappershållare som passar till toalettarmstöd art.nr 14.000, 14.000_svart, 14.025.

ETIM

Material:	Rostfritt stål
Ytbehandling:	Polerad
Färg:	Rostfritt stål
Skruvad montering:	Ja
Med monteringsdetaljer:	Ja

ÄGANDERÄTT OCH KONFIDENTIELLT

Informationen i detta produktdatablad tillhör Rebase AB. All kopiering i sin helhet eller delvis utan skriftligt tillstånd från Rebase AB är förbjuden.